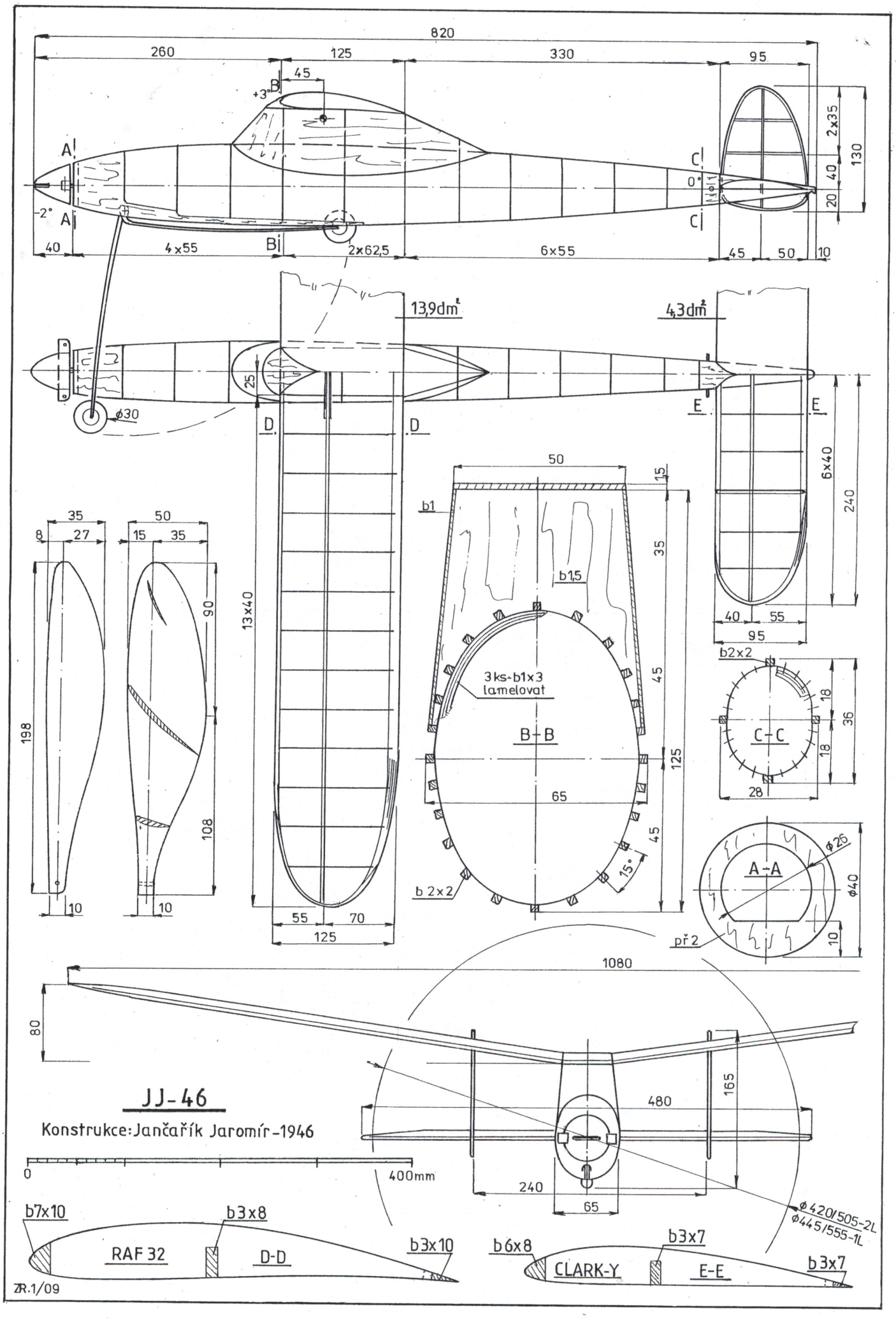
820
260
125
330
95
45
+3°
B
A
A
-2°
C
C
0°
2x35
130
40
20
40
4x55
B
2x62,5
6x55
45
50
10
13,9dm²
4,3dm²
25
ø30
D
D
E
E
6x40
240
50
15
b1
35
b1,5
13x40
35
90
198
108
10
10
55
70
125
3ks-b1x3
lamelovat
B-B
45
125
65
45
15°
b 2x2
40
55
95
b2x2
18
36
18
C-C
28
ø26
A-A
ø40
př 2
10
1080
80
JJ-46
Konstrukce: Jančařík Jaromír-1946
480
165
0
400mm
240
65
ø420/505-2L
ø445/555-1L
b7x10
b3x8
RAF 32
D-D
b3x10
b6x8
b3x7
CLARK-Y
E-E
b3x7
ZR.1/09